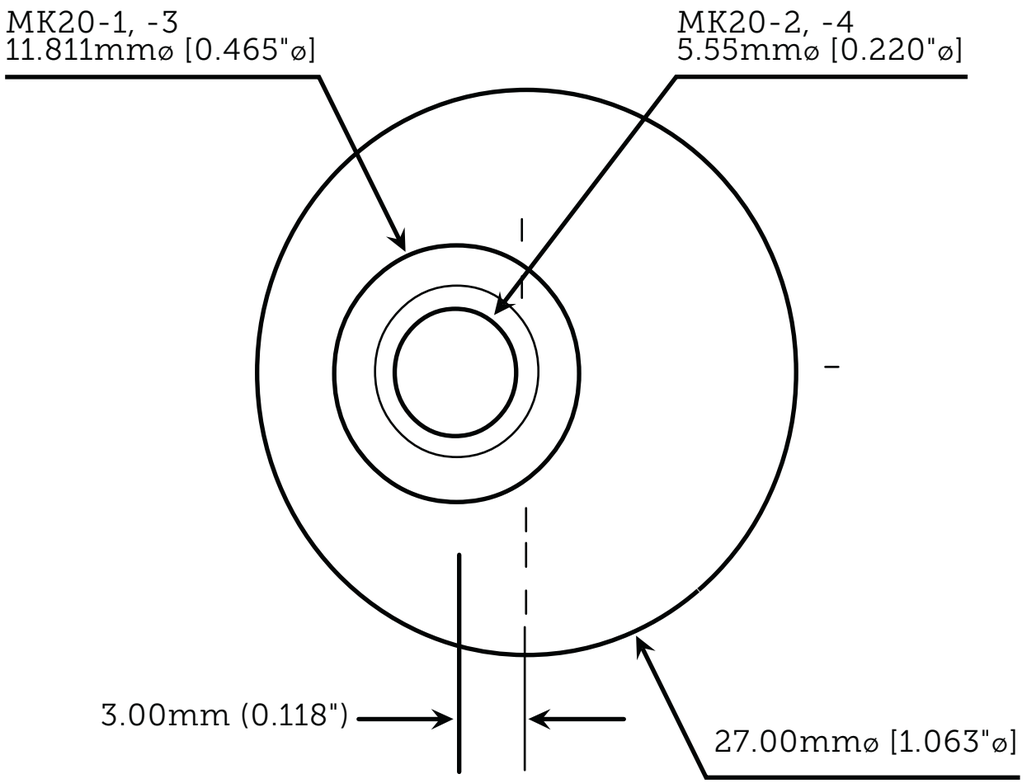

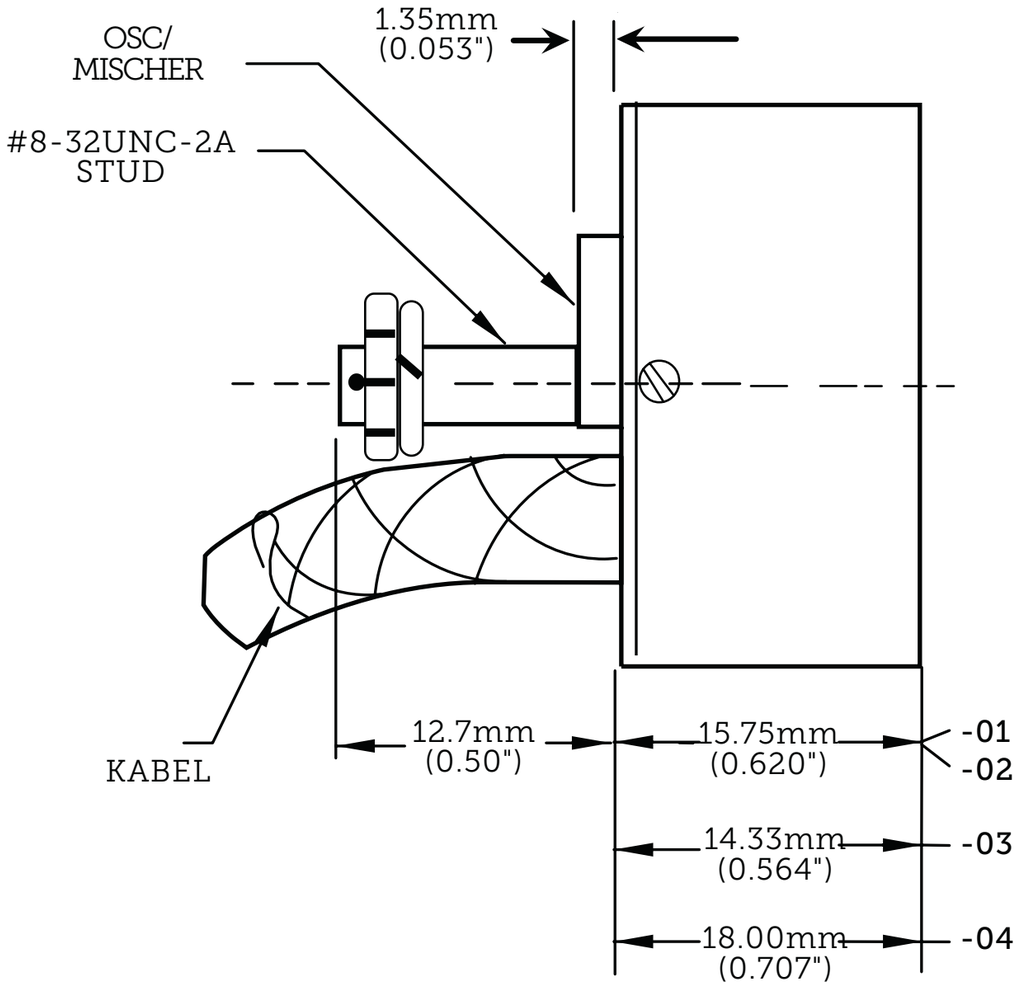

NOMENKLATUR:
96-2026-01: MK20-1 Standard-Ausführung
96-2026-02: MK20-2 Sub-Micron Einheit
96-2026-03: MK20-3 Low Energiebedarf Unit Peltier
96-2026-04: MK20-4 Erweiterte Freq / Temp Bereich Einheit

MK20 Abmessungen